BIẾN DÒNG EMIC

Máy biến dòng hạ thế kiểu đúc Epoxy là thiết bị dùng để biến đổi dòng điện xoay chiều có giá trị lớn thành giá trị thích hợp cho các dụng cụ đo lường điện và thiết bị bảo vệ ở lưới điện hạ thế (tới 1,2kV) . Máy biến dòng hạ thế có tính năng và độ tin cậy cao, được sản xuất trên dây chuyền công nghệ và thiết bị hiện đại, đảm bảo chất lượng theo ISO 9001:2015, đạt cấp chính xác theo tiêu chuẩn quốc tế IEC 60044-1, IEC61869-2 vàTCVN 7697-1.

ĐẶC TRƯNG

- Lõi tôn bằng tôn silic chất lượng cao loại có định hướng, độ thẩm từ cao, tổn hao thấp.
- Dây quấn bằng dây êmay chất lượng cao. Nhiệt độ làm việc lên tới 155°C.
- Lõi tôn và cuộn dây được bao bọc bằng Epoxy đảm bảo cách điện cao, chịu ẩm tốt.
- Số tỷ số biến dòng 1÷2
- Vỏ ngoài bằng nhựa hoặc Epoxy đảm bảo cách điện giữa cuộn dây thứ cấp với cuộn dây sơ cấp (Cáp hoặc thanh cái).
- Cửa sổ rộng, dễ luồn cáp hoặc thanh cái.
- Có thể thay đổi tỷ số biến dòng bằng cách thay đổi số vòng dây sơ cấp.
- Ổ đấu dây có Nắp che bằng nhựa PC và Vít kẹp chì.
- Đế thép có lỗ 2 lỗ dễ cho việc lắp đặt.
- Dùng trong nhà hoặc ngoài trời.
- Chú ý cực tính khi đấu dây.
- Để phòng ngừa nguy hiểm, mạch thứ cấp của Máy biến dòng phải luôn nối với phụ tải hoặc ngắn mạch.

TÍNH NĂNG KỸ THUẬT

- Kiểu: CT0.6 (Điện áp danh định ≤ 600V) CT1 (Điện áp danh định 720 ÷1000V):
- Cấp chính xác cho đo lường: 0,5 hoặc 1
- Điện áp cao nhất (Umax): 1,2kV
- Tần số danh định (fn): 50Hz
- Dung lượng danh định: 2,5÷30VA
- Dòng sơ cấp danh định (In): 50 ÷5000A
- Dòng thứ cấp danh định (Ib): 5A hoặc 1A
- Dòng điện nhiệt (Ith): 60÷80 In/s
- Dòng điện động (Idyn): 2,5 Ith
- Thử cách điện: 3kV/phút
- Thử điện áp xung (1,2/50µs): 6kV:
- Dòng quá tải liên tục: 1,2 In
- Nhiệt độ làm việc: 0 ÷50°C
- Giới hạn tăng nhiệt độ: 60°C
- Độ ẩm tương đối max: 95%

KÍCH THƯỚC (DIMENSIONS)

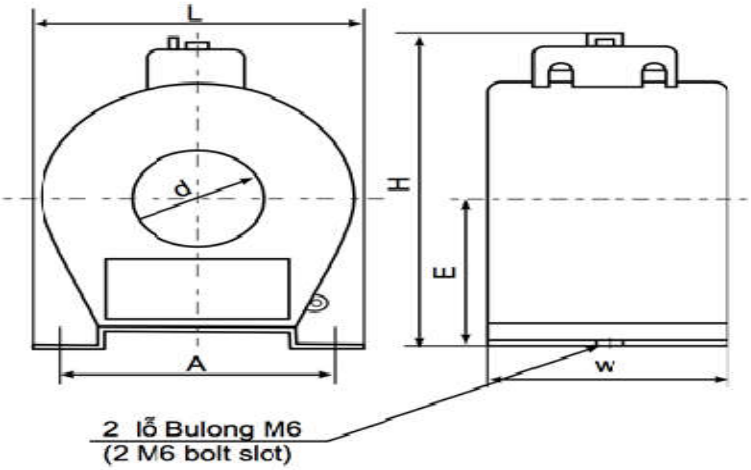

SƠ ĐỒ ĐẤU DÂY (CONNECTION DIAGRAM)

Máy biến dòng 1 tỷ số (1 ratio type)

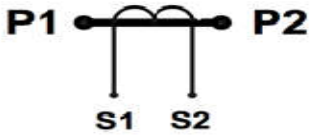

Đấu dây (connection)		
Tỷ số (Ratio)	Đấu dây sơ cấp (Connection primary)	Đấu dây thứ cấp (Connection secondary)
I_1/I_2	P1 - P2	S1-S2

Máy biến dòng 2 tỷ số (2 ratio type)

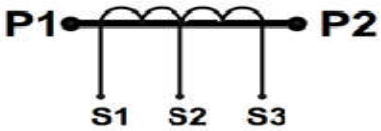

Đấu dây (connection)		
Tỷ số (Ratio)	Đấu dây sơ cấp (Connection primary)	Đấu dây thứ cấp (Connection secondary)
I_1/I_2	P1 - P2	S1-S2
I_1/I_2	P1 - P2	S1-S3

THÔNG SỐ KỸ THUẬT (Technical data)

5. KIỂU (TYPE) EM4H05- 1 TỶ SỐ (1 RATIO)

Dòng điện sơ cấp định mức Rate Primary Curent (A)	Dòng điện thứ cấp định mức Rate Secondary Curent (A)	Số vòng dây sơ cấp Primary turn	Công suất Rated burden (VA)	Cấp chính xác Class	KÍCH THƯỚC (DIMENSIONS)-mm						Khối lượng Weight (kg)
					Đường kính Diameter	Dài Length	Rộng Wide	Cao Height	Lắp đặt Mount		
					D	L	W	H	A	E	
400÷600	5; 1	1	5; 10	0.5	80	135	45	172	100	84	1.1
800÷1200	5; 1	1	5; 10; 15	0.5	80	135	45	172	100	84	1.1

6. KIỂU (TYPE) EM4H06- 1 TỶ SỐ (1 RATIO)

Dòng điện sơ cấp định mức Rate Primary Curent (A)	Dòng điện thứ cấp định mức Rate Secondary Curent (A)	Số vòng dây sơ cấp Primary turn	Công suất Rated burden (VA)	Cấp chính xác Class	KÍCH THƯỚC (DIMENSIONS)-mm						Khối lượng Weight (kg)
					Đường kính Diameter	Dài Length	Rộng Wide	Cao Height	Lắp đặt Mount		
					D	L	W	H	A	E	
1500÷2500	5; 1	1	5; 10; 15	0.5	110	180	45	215	120	105	1.9

7. KIỂU (TYPE) EM4H07- 1 TỶ SỐ (1 RATIO)

Dòng điện sơ cấp định mức Rate Primary Curent (A)	Dòng điện thứ cấp định mức Rate Secondary Curent (A)	Số vòng dây sơ cấp Primary turn	Công suất Rated burden (VA)	Cấp chính xác Class	KÍCH THƯỚC (DIMENSIONS)-mm						Khối lượng Weight (kg)
					Đường kính Diameter	Dài Length	Rộng Wide	Cao Height	Lắp đặt Mount		
					D	L	W	H	A	E	
3000÷5000	5; 1	1	5; 10; 15	0.5	125	205	53	242	160	116	3.0

KÍCH THƯỚC (DIMENSIONS)

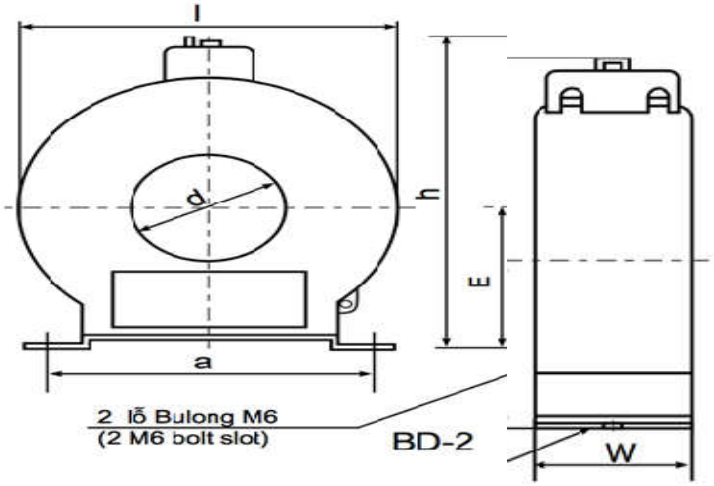

SƠ ĐỒ ĐẤU DÂY (CONNECTION DIAGRAM)

Máy biến dòng 2 tỷ số (2 ratio type)

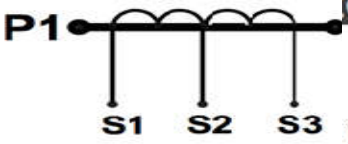

THÔNG SỐ KỸ THUẬT (Technical data)

8. KIỂU (TYPE) EM4B01- 1 TỶ SỐ (1 RATIO)

Dòng điện sơ cấp định mức Rate Primary Curent (A)	Dòng điện thứ cấp định mức Rate Secondary Curent (A)	Số vòng dây sơ cấp Primary turn	Công suất Rated burden (VA)	Cấp chính xác Class	KÍCH THƯỚC (DIMENSIONS)-mm Đường kính Diameter D	Dài Length L	Rộng Wide W	Cao Height H	Lắp đặt Mount A	Lắp đặt Mount E	Khối lượng Weight (kg)
75	5; 1	1	5	0.5	23	110	76	120	90	56.5	1.65
100	5; 1	1	5	0.5	34	110	76	120	90	56.5	1.6

9. KIỂU (TYPE) EM4B01- 2 TỶ SỐ (2 RATIO)

Dòng điện sơ cấp định mức Rate Primary Curent (A)	Dòng điện thứ cấp định mức Rate Secondary Curent (A)	Số vòng dây sơ cấp Primary turn	Công suất Rated burden (VA)	Cấp chính xác Class	KÍCH THƯỚC (DIMENSIONS)-mm Đường kính Diameter D	Dài Length L	Rộng Wide W	Cao Height H	Lắp đặt Mount A	Lắp đặt Mount E	Khối lượng Weight (kg)
50-100	5; 1	2	5	0.5	23	110	76	120	90	56.5	1.35
75-150	5; 1	1	3.75	0.5	23	110	76	120	90	56.5	1.35
100-200	5; 1	1	5	0.5	34	110	76	120	90	56.5	1.3
150-300	5; 1	1	5	0.5	34	110	76	120	90	56.5	1.3
200-400	5; 1	1	5	0.5	34	110	76	120	90	56.5	1.3
200-400	5; 1	1	5	0.5	38	110	76	120	90	56.5	1.4
250-500	5; 1	1	5	0.5	38	110	76	120	90	56.5	1.4

Đấu dây (connection)	
Tỷ số (Ratio)	Đấu dây sơ cấp (Connection primary)
I_1/I_2	P1 - P2
I_1/I_2	P1 - P2

Đấu dây thứ cấp (Connection secondary)
S1-S2
S1-S3

KÍCH THƯỚC (DIMENSIONS)

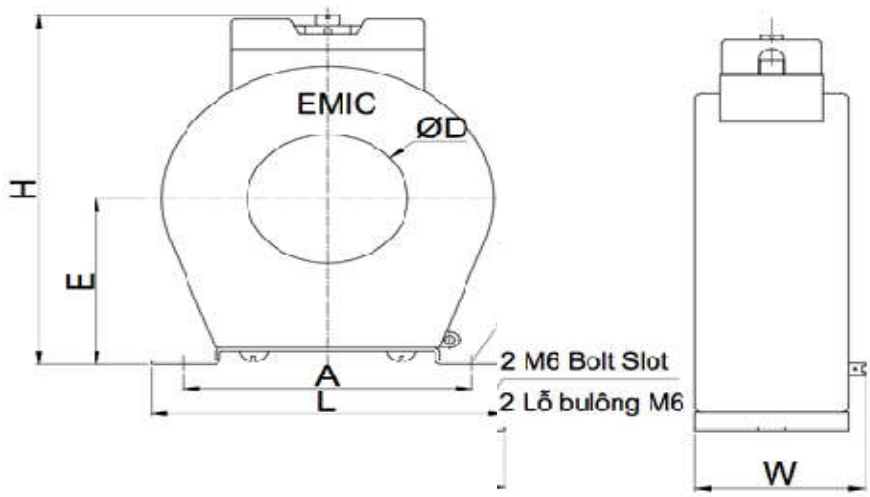

SƠ ĐỒ ĐẤU DÂY (CONNECTION DIAGRAM)

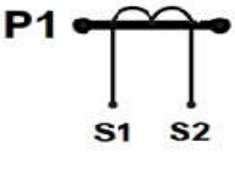

Máy biến dòng 1 tỷ số (1 ratio type)

Đấu dây (connection)		
Tỷ số (Ratio)	Đấu dây sơ cấp (Connection primary)	Đấu dây thứ cấp (Connection secondary)
I_1/I_2	P1 - P2	S1-S2

THÔNG SỐ KỸ THUẬT (Technical data)

10. KIỂU (TYPE) EM4B02- 2 TỶ SỐ (2 RATIO)

Dòng điện sơ cấp định mức Rate Primary Current (A)	Dòng điện thứ cấp định mức Rate Secondary Current (A)	Số vòng dây sơ cấp Primary turn	Công suất Rated burden (VA)	Cấp chính xác Class	KÍCH THƯỚC (DIMENSIONS)-mm				Lắp đặt Mount		Khối lượng Weight (kg)
					Đường kính Diameter D	Dài Length L	Rộng Wide W	Cao Height H	A	E	
300-600	5; 1	2	10	0.5	50	120	56	150	100	66.5	1.4
400-800	5; 1	1	10; 15	0.5	80	170	56	200	120	94	2.6
500-1000	5; 1	1	10; 15	0.5	80	170	56	200	120	94	2.7
600-1200	5; 1	1	10; 15	0.5	80	170	56	200	120	94	2.8
750-1500	5; 1	1	10; 15; 30	0.5	110	195	56	235	120	113.5	3.0
800-1600	5; 1	1	10; 15; 30	0.5	110	195	56	235	120	113.5	3.3
1000-2000	5; 1	1	10; 15; 30	0.5	110	195	56	235	120	113.5	3.5
1500-3000	5; 1	1	10; 15; 30	0.5	125	230	56	265	160	124.5	4.3
2000-4000	5; 1	1	10; 15; 30	0.5	125	230	56	265	160	124.5	4.5
2500-5000	5; 1	1	10; 15; 30	0.5	125	230	56	265	160	124.5	4.7

KÍCH THƯỚC (DIMENSIONS)

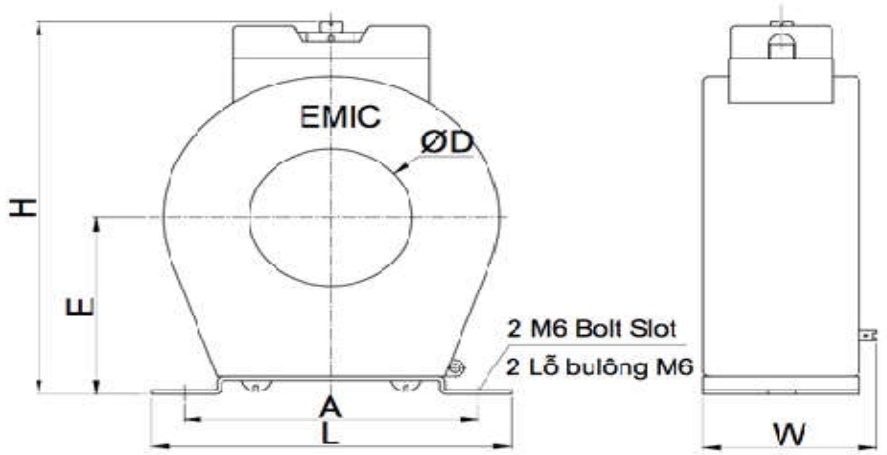

SƠ ĐỒ ĐẤU DÂY (CONNECTION DIAGRAM)

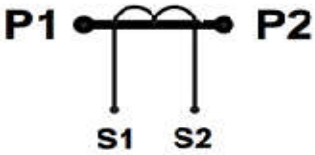

Máy biến dòng 1 tỷ số (1 ratio type)

Đấu dây (connection)		
Tỷ số (Ratio)	Đấu dây sơ cấp (Connection primary)	Đấu dây thứ cấp (Connection secondary)
I_1/I_2	P1 - P2	S1-S2

THÔNG SỐ KỸ THUẬT (Technical data)

1. KIỂU (TYPE) EM4H01- 1 TỶ SỐ (1 RATIO)

Dòng điện sơ cấp định mức Rate Primary Curent (A)	Dòng điện thứ cấp định mức Rate Secondary Curent (A)	Số vòng dây sơ cấp Primary turn	Công suất Rated burden (VA)	Cấp chính xác Class	KÍCH THƯỚC (DIMENSIONS)-mm						Khối lượng Weight (kg)
					Đường kính Diameter	Dài Length	Rộng Wide	Cao Height	Lắp đặt Mount		
					D	L	W	H	A	E	
50	5; 1	2	2.5; 5	0.5	23	110	53	120	90	56	1.2
75	5; 1	1	2.5	0.5	23	110	53	120	90	56	1.2
100÷125	5; 1	1	5	0.5	23	110	53	120	90	56	1.2

2. KIỂU (TYPE) EM4H02- 1 TỶ SỐ (1 RATIO)

Dòng điện sơ cấp định mức Rate Primary Curent (A)	Dòng điện thứ cấp định mức Rate Secondary Curent (A)	Số vòng dây sơ cấp Primary turn	Công suất Rated burden (VA)	Cấp chính xác Class	KÍCH THƯỚC (DIMENSIONS)-mm						Khối lượng Weight (kg)
					Đường kính Diameter	Dài Length	Rộng Wide	Cao Height	Lắp đặt Mount		
					D	L	W	H	A	E	
75÷100	5; 1	2	5	0.5	34	110	53	120	90	56	0.8
150	5; 1	1	5	0.5	34	110	53	120	90	56	0.8
200	5; 1	1	5; 10	0.5	34	110	53	120	90	56	0.8

KÍCH THƯỚC (DIMENSIONS)

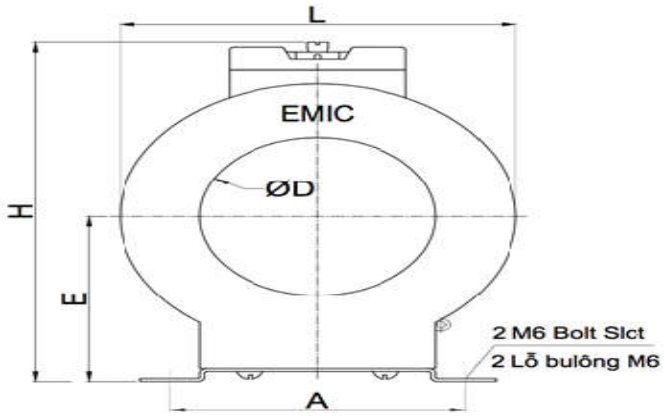

SƠ ĐỒ ĐẤU DÂY (CONNECTION DIAGRAM)

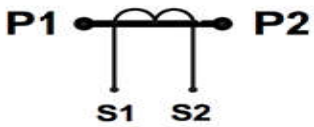

Máy biến dòng 1 tỷ số (1 ratio type)

Đấu dây (connection)		
Tỷ số (Ratio)	Đấu dây sơ cấp (Connection primary)	Đấu dây thứ cấp (Connection secondary)
I_1/I_2	P1 - P2	S1-S2

THÔNG SỐ KỸ THUẬT (Technical data)

3. KIỂU (TYPE) EM4H03- 1 TỶ SỐ (1 RATIO)

Dòng điện sc cấp định mức Rate Primary Curent (A)	Dòng điện thứ cấp định mức Rate Secondary Curent (A)	Số vòng dây sơ cấp Primary turn	Công suất Rated burden (VA)	Cấp chính xác Class	KÍCH THƯỚC (DIMENSIONS)-mm						Khối lượng Weight (kg)
					Đường kính Diameter D	Dài Length L	Rộng Wide W	Cao Height H	Lắp đặt Mount A	Lắp đặt Mount E	
150	5; 1	1	5	0.5	38	110	53	120	90	56	0.8
200÷250	5; 1	1	5; 10	0.5	38	110	53	120	90	56	0.8

4. KIỂU (TYPE) EM4H04- 1 TỶ SỐ (1 RATIO)

Dòng điện sc cấp định mức Rate Primary Curent (A)	Dòng điện thứ cấp định mức Rate Secondary Curent (A)	Số vòng dây sơ cấp Primary turn	Công suất Rated burden (VA)	Cấp chính xác Class	KÍCH THƯỚC (DIMENSIONS)-mm						Khối lượng Weight (kg)
					Đường kính Diameter D	Dài Length L	Rộng Wide W	Cao Height H	Lắp đặt Mount A	Lắp đặt Mount E	
300	5; 1	1	5; 10	0.5	50	110	45	136	90	65	0.9
400÷600	5; 1	1	5; 10; 15	0.5	50	110	45	136	90	65	0.9

HOANG PHUONG ELECTRIC

CÔNG TY CỔ PHẦN THIẾT BỊ ĐIỆN HOÀNG PHƯƠNG

ĐC : Số 10, ngõ 44, phố Võ Thị Sáu, P. Thanh Nhàn, Q.Hai Bà Trưng , HN

Tel : 024.3215.1322

Email : Codienhoangphuong@gmail.com

Website : Hoangphuong.com.vn

Hotline: 0904.756.286